PRODUKTDATENBLATT

C-Träger-/Wandprofil
97-50-15
Art.-Nr. 4710

Stand: 26.09.2025 | 09:52

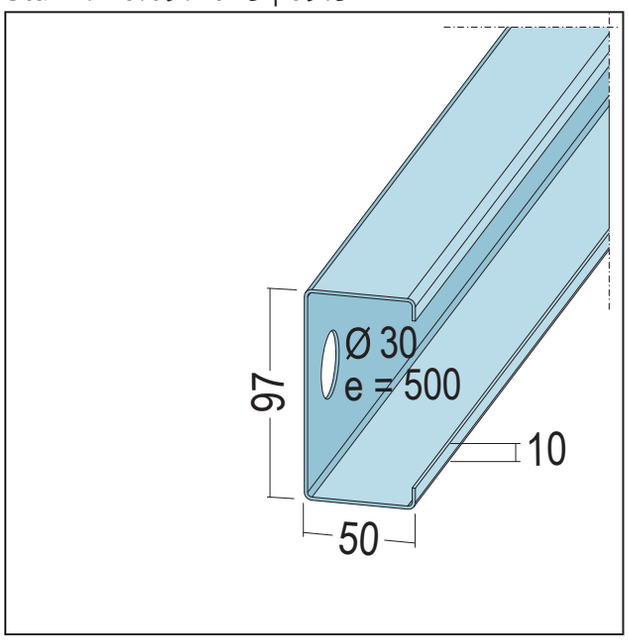

Bezeichnung	C-Träger-/Wandprofil 97-50-15
Beschreibung	Einsatzbereich als Wandprofil für Wände oder als Weitspannträger für freigespannte Decken.
Produktbereich	Trockenbau / Stahlleichtbau
Produktkategorie	Stahlleichtbau Edificio
Materialdicke	1,5 mm
EN-Norm	EN 1090-1
Verzinkung	nach Norm
Produktbreite	97 mm
Brandverhalten	A1
Tragfähigkeit	NPD
Zolltarifnummer	73089059
Anbruch Kennzeichnung	Abnahme nur als volle Verpackungseinheiten möglich.

Bestellnummer	Länge (cm)	Putzdicke	Werkstoff	Verpackungseinheit
118838	400		S320 GD + ZM	1 STB / 84 BUN
118839	500		S320 GD + ZM	1 STB / 84 BUN
118840	600		S320 GD + ZM	1 STB / 84 BUN
118841	700		S320 GD + ZM	0,857 STB / 84 BUN

Das vorliegende Produktdatenblatt entspricht dem aktuellen Entwicklungsstand unserer Produkte und verliert bei Erscheinen einer Neuausgabe seine Gültigkeit. Vergewissern Sie sich, dass Sie jeweils die neueste Ausgabe dieser Information verwenden. Gewährleistung und Haftung richten sich bei Lieferung nach unseren allgem. Geschäftsbedingungen. Beachten Sie bitte die Anwendungs- Montage- und Lagerrichtlinien.

Alle Angaben ohne Gewähr. Technische Änderungen vorbehalten! Produktabbildungen können vom Lieferprodukt abweichen. Ausschreibungstexte, Montagehinweise und Leistungserklärungen (soweit gesetzl. vorgeschrieben) fi nden Sie auf unserer Homepage. Bitte achten Sie der Umwelt zuliebe auf eine fachgerechte Entsorgung!

PROTEKTORWERK Florenz Maisch GmbH & Co. KG | Viktoriastraße 58 | D-76571 Gaggenau | Tel.+49 7225 977- 0 | www.protektor.com